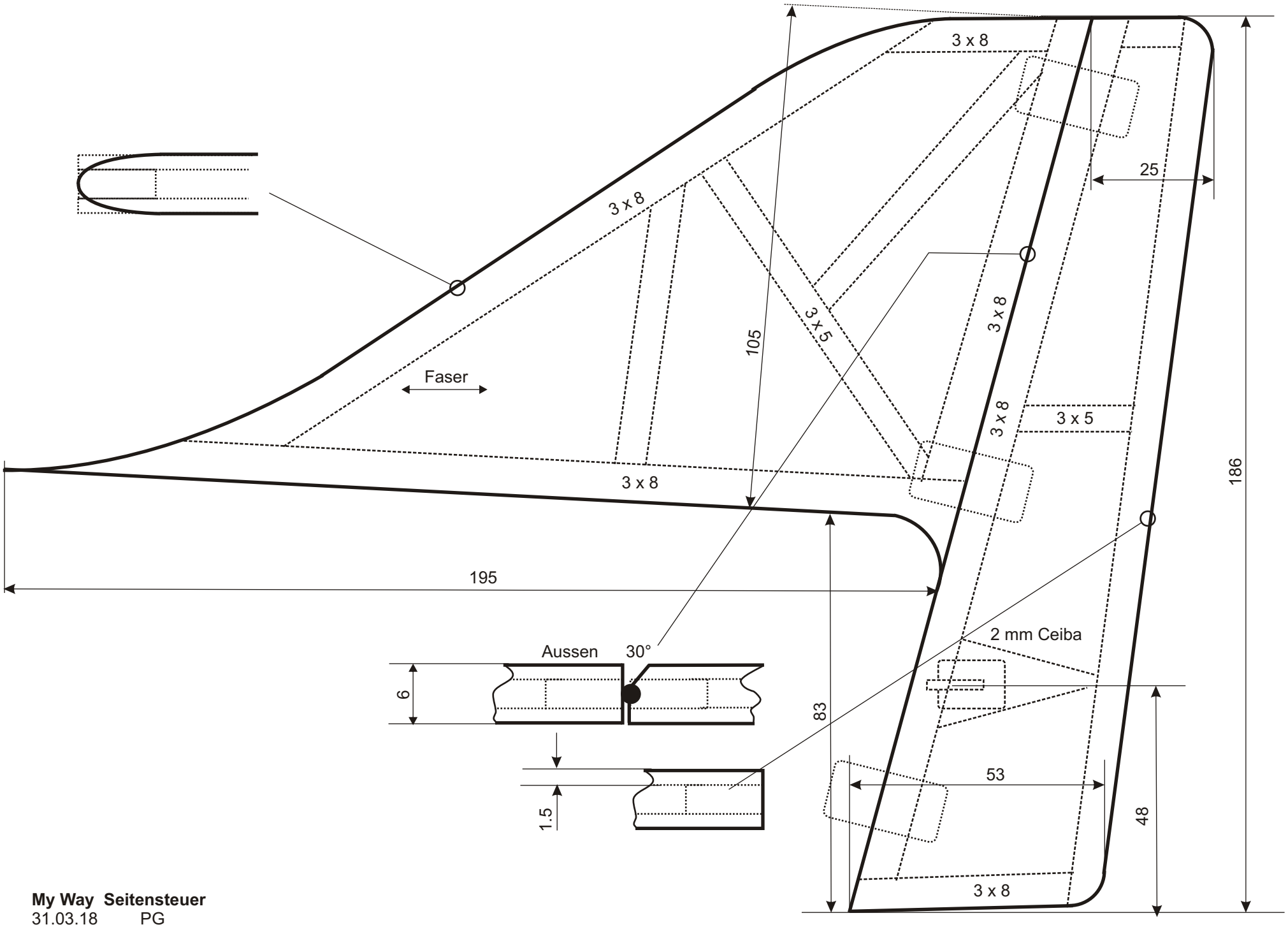

My Way Seitensteuer
31.03.18 PG